Hydraulische Hubtische

Flachschere

HTF-G ECO

Besonders kundenfreundlich zeigt sich das Preis-Leistungsverhältnis dieses Einsteigermodells.
Unkompliziert platzieren Sie mit dem HTF-G Eco z. B. Palletten oder Gitterboxen auf verschiedenen Arbeitshöhen. Dieser Flachscherenhubtisch wird mit freistehendem Hydraulikaggregat und einer praktischen Auffahrrampe geliefert.

HTF-G ECO

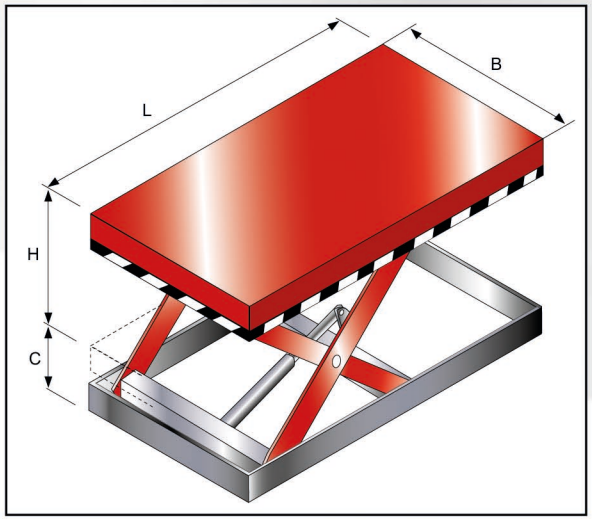

Artikel		1203510145114
Traglast, kg		1000
Plattformlänge, mm	L	1450
Plattformbreite, mm	B	1140
Bauhöhe, mm	C	82
Hubzeit, s		18
Motorleistung, kW		0,75
Eigengewicht, kg		250
Hub, mm	H	760

ant transportgeräte