## SHWE Premium

Der fahrbare Scheren Hubtischwagen verfügt serienmäßig über einen elektro-hydraulischen Hub. Somit gelingt das Anheben des Tisches auf eine Arbeitshöhe von 1300 mm äußerst komfortabel. Mit zwei Bockrollen und zwei Lenkrollen.
Die zwei Lenkrollen sind mit je einem Radfeststeller ausgerüstet. Mit Not-Ausschalter und Ladestandsanzeige. Mit integriertem Ladegerät. Die Bedieneinheit befindet sich am Schiebebügel.

SHWE PREMIUM
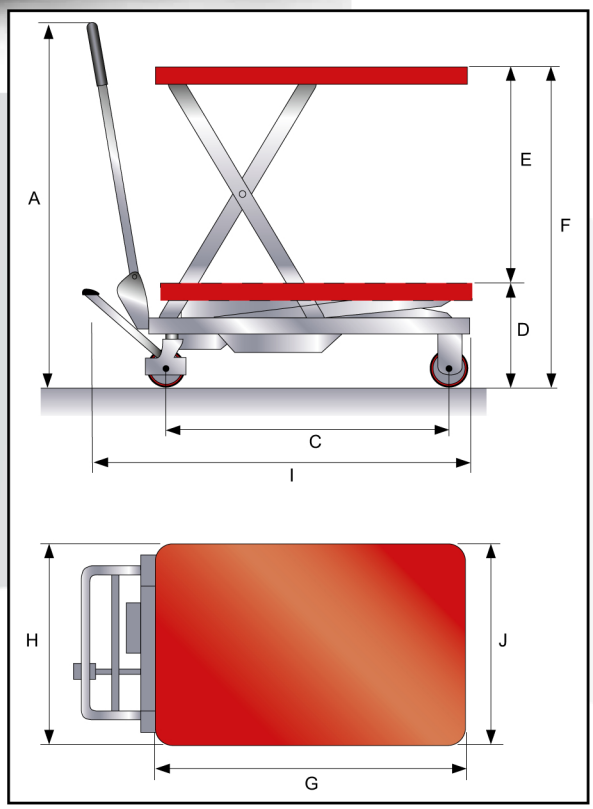
| Artikel | | 1301011SHWE35 |
|---|---|---|
| Hublast, kg | | 350 |
| Tischhöhe min., mm | | 370 |
| Tischhöhe max., mm | D | 1300 |
| Tischlänge, mm | F | 910 |
| Tischbreite, mm | G | 500 |
| Eigengewicht | | 142 |
| Höhe Schiebegriff, mm | A | 975 |
| Hub, mm | E | 930 |
| Breite, mm | H | 500 |
| Länge, mm | I | 1210 |
| Radstand, mm | C | 817 |
| Hubmotor, KW | | 0,8 |
| Hubzeit mit Last, mm/sec | | 95 |
| max. Anzahl Hübe voll geladen | | 100 |
| Batterie, V/Ah | | 2x12/15 |